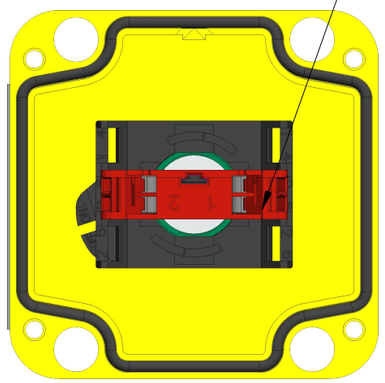

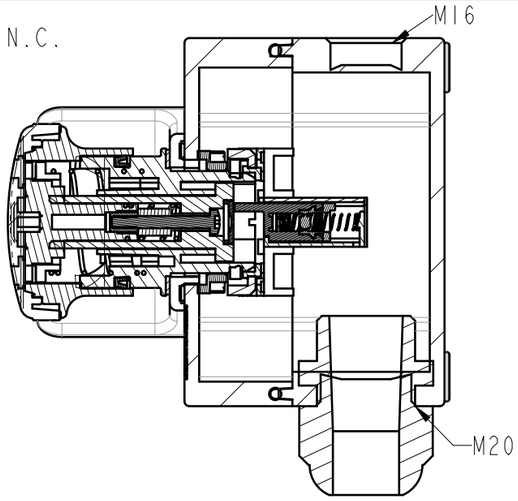

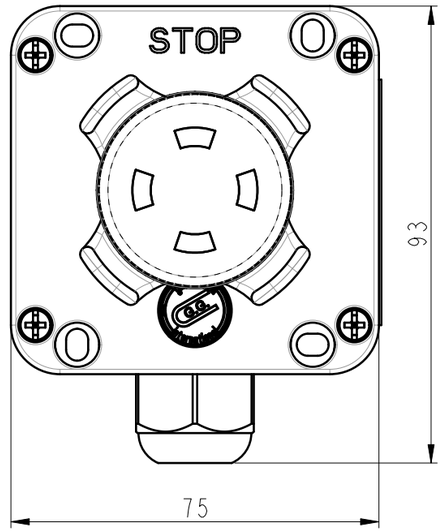

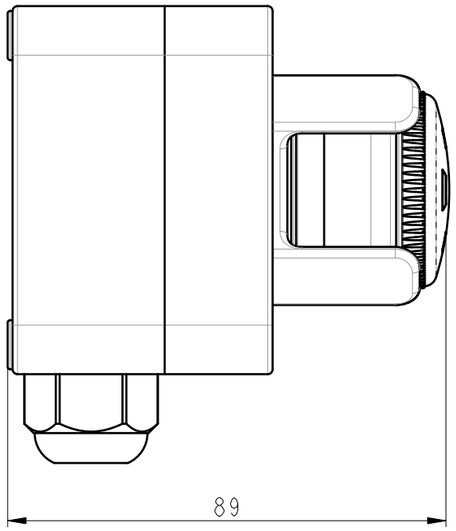

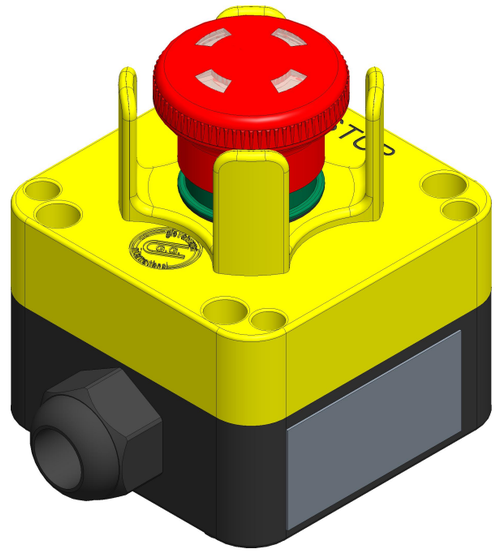

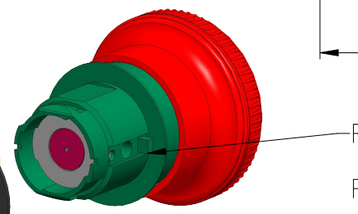

Riferimento per tacca di posizionamento

Pin reference point

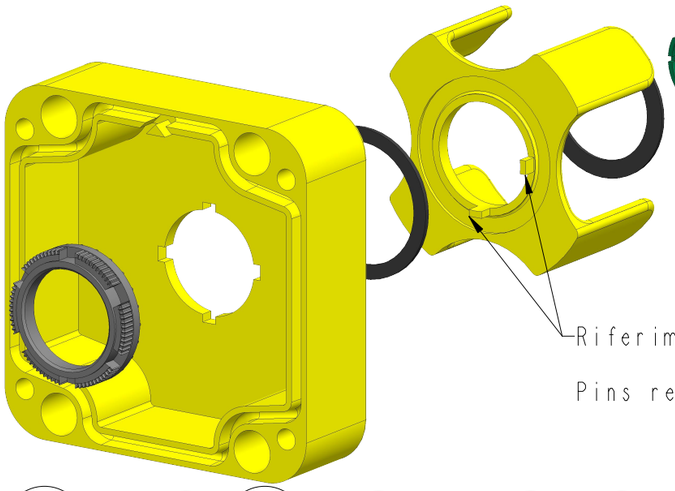

Riferimento per tacche di posizionamento

Pins reference points

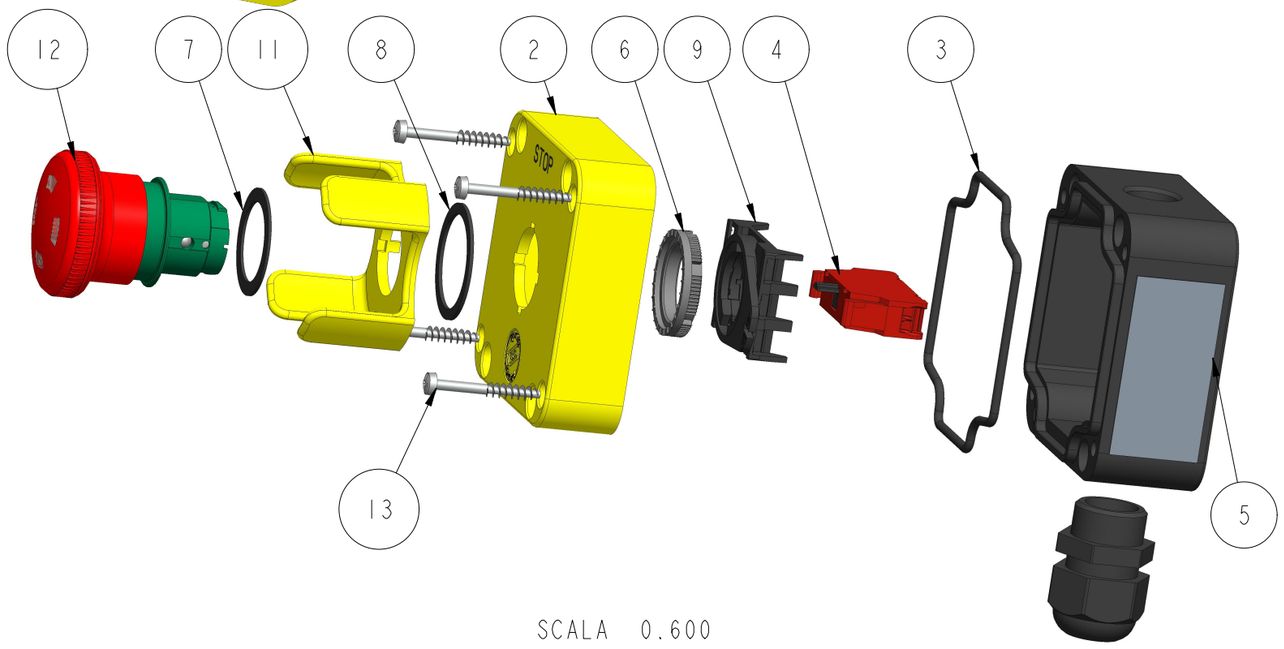

SCALA 0.600

POS.	DESCRIZIONE	DESCRIPTION	COD.	Q.TY
13	VITE AUTOF. PARZ. TC+/- M4X30 1022 GEO.	SCREW TAPPING PAN HEAD+/- M4X30 1022 GEO.	11606022	4
12	TASTO FUNGO PUSH-PULL D40 VD	MUSHROOM PUSH-PULL D40 VISION	PPFN1P4SH	1
11	PROTEZIONE FUNGO DIM22	GUARDED MUSHROOM	11706006	1
10	PRESSACAVO M20x1.5	CABLE CLAMP M20x1.5	12901035	1
9	PORTAELEMENTI DA QUADRO A LEVA	COUPLING PLATE	PPELN8	1
8	GUARNIZIONE X BLOCCO RIARMO	GASKET	11901040	1
7	GUARNIZ PER PULSANTE DA QUADRO	PUSH BUTTON PANEL SEAL	11708202	1
6	GHIERA FILETTATA M22x1 IN ZAMA	M22x1 ZAMA LOCK NUTS	11705100	1
5	ETICHETTA LIFT	LIFT LABEL	13202937	1
4	ELEMENTO CONTATTO INC 16A MOLLA	SPRING CONTACT BLOCK 1 NC	PCW01	1
3	CORDA GOMMA D2E5X280	GASKET	11901028	1
2	COPERCHIO PQ01 TAMPOGRAFATO "STOP"	PRINTED PQ01 COVER "STOP"	20101198	1
1	CASS Q03-Q04 1 FORO IM16 IM20	BOX	11710078	1

EDIZIONE EDITION	DATA DATE	MODIFICA / MODIFICATION	PRESCRIZIONE DI ISPEZIONE PRESCRIPTION OF INSPECTION	LIVELLO LEVEL	AQL
01	05-02-20	AGGIORNATO DA PDF A 3D	Visivo Visual	I	2.5
MODIFICATO DA - MODIFIED BY			Quota critica Critique Dimension	II	1
Yuri Comi		UPDATED FROM PDF TO 3D	Altre quote Other Dimensions	I	2.5

GIOVENZANA INTERNATIONAL B.V.
Strawinskylaan 1105
1077 XX Amsterdam - NL

FINITURA / FINISH
-
-

MATERIALE / MATERIAL
-
-

FOGLIO / SHEET 1/1

DENOMINAZIONE / DESCRIPTION

PULSANTIERA MANUTENZ. PQ01

PQ01 MAINTENANCE STATION

SCALA/SCALE	DATA/DATE	DIS. / DESIGNER
0.800	30/10/2006	E. SPINELLI

DIM. INGOMBRO L x H x P	PESO / WEIGHT (g)	STAMPO / MOULD N°	FIGURE N°/CAVITY N°	AVANZAMENTO/STATUS	APPROV. / APPROVED
75.5 x 90.5 x 93.1		-	0	Esecutivo	--

Tolleranza / Tolerance	Dimensioni Nominali / Nominal Dimensions							
	>0,5 ...6	>6 ...30	>30 ...120	>120 ...315	>315 ..1000	>1000 ..2000	>2000 ..4000	>4000
	±0,05	±0,1	±0,2	±0,5	±0,8	±1,2	±2,0	±3,0

DISEGNO / DRAWING N° GM01P4SP/FR

REVISION 01

MBD COMPLIANT

Cartiglio 2019 A3 Rev. -

A termini di legge ci riserviamo la proprieta' esclusiva di questo disegno con divieto di riprodurlo in qualsiasi modo o di renderlo comunque noto a terzi senza nostra esplicita autorizzazione scritta.
This drawing is our exclusive property and it not be reproduced in any way nor communicated to third parties without our explicit written authorization.